ZDEV

Elettrovalvola di sicurezza per aria e per gas

Elettrovalvola di sicurezza per aria e per gas non aggressivi (secondo EN437) ad apertura rapida, normalmente chiusa.

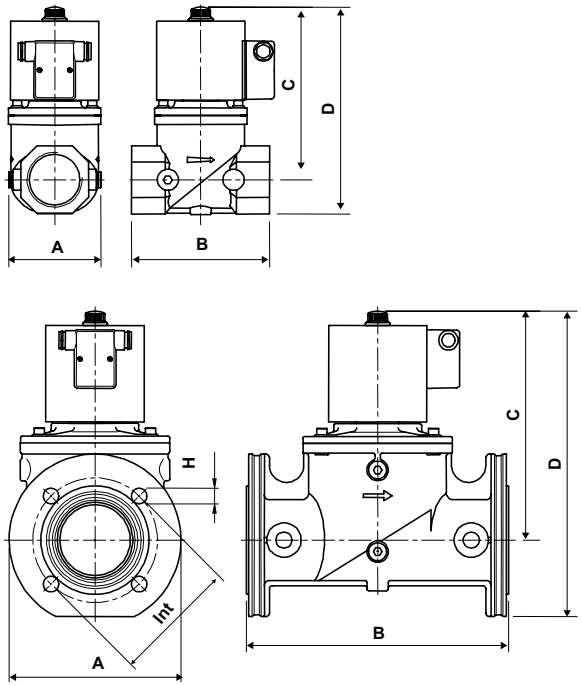

	Passaggio	Attacco	Attacco	Corpo	Pressione massima	Assorbimento	Dimensioni unitario						Peso
	DN	tipo			mbar	W	A	B	C	D	Int	H	Kg
ZDEV10	10	filettato RP	3/8	ottone	200	16	30	58	95	110	-	-	0,4
ZDEV15	15	filettato RP	1/2	ottone	200	16	30	58	95	110	-	-	0,4
ZDEV20	20	filettato RP	3/4	alluminio	360	45	88	96	150	164	-	-	2,5
ZDEV25	25	filettato RP	1	alluminio	360	45	88	96	150	164	-	-	2,5
ZDEV32	32	filettato RP	1 1/4	alluminio	360	20/80*	120	153	188	220	-	-	5,7
ZDEV40	40	filettato RP	1 1/2	alluminio	360	20/80*	120	153	188	220	-	-	5,7
ZDEV50	50	filettato RP	2	alluminio	360	20/80*	106	156	192	230	145	4x18	6
ZDEVRF65	65	flangia DN	65	alluminio	200	45/180*	200	305	266	355	160	8x18	14
ZDEVRF80	80	flangia DN	80	alluminio	200	45/180*	200	305	266	355	160	8x18	14
ZDEVRF100	100	flangia DN	100	alluminio	200	70/280*	252	350	352	492	180	8x18	36

* di lavoro/in apertura

CARATTERISTICHE ELETTRICHE

Tensione nominale 230Vac - 50/60Hz.
A richiesta sono disponibili valvole con bobine, con tensione:

- 110V AC 50/60Hz;
- 24V AC/DC;
- 12V AC/DC .

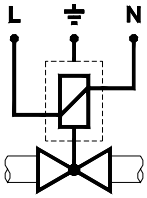

INSTALLAZIONE

Verificare la concordanza tra il senso del flusso e la freccia in rilievo sul corpo valvola, controllare il corretto allineamento delle tubazioni di attacco e osservare una distanza dalle pareti che consenta una libera circolazione dell'aria. Si consiglia di installare sempre un filtro a monte della valvola (open‹ 1mm).
La valvola può essere montata con bobina orizzontale o verticale. La bobina può essere a sua volta orientata in qualsiasi direzione su 360°. Installare in zona protetta dalla pioggia, da spruzzi o da gocciolamenti d'acqua.
La portata è regolabile da 0 m^3/h alla massima riportata in targa (esclusi i modelli in ottone e 4").
Tolto il cappuccio di fissaggio della bobina, agire sulla vite di regolazione posta sotto il grano di blocco.
Si raccomanda di eseguire le regolazioni di portata a bruciatore in funzione e a regolazione effettuata di riavvitare il grano di blocco.
Sono sconsigliate regolazioni inferiori al 40% della portata poiché possono causare turbolenze.

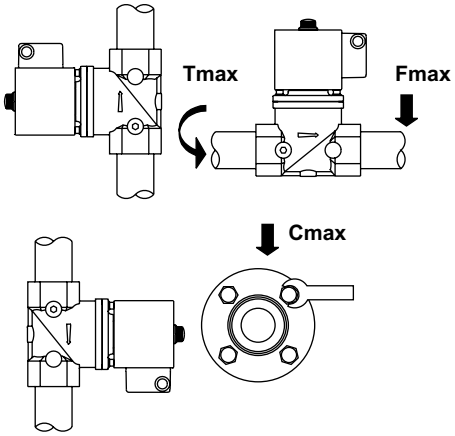

MODELLO	Fmax t‹10S (Nm)	Tmax (Nm)	Cmax (Nm)
ZDEV10	70	35	-
ZDEV15	105	50	-
ZDEV20	225	85	-
ZDEV25	340	125	-
ZDEV32	475	160	-
ZDEV40	610	200	-
ZDEV50	1100	250	-
ZDEV65	1600	-	50
ZDEV80	2400	-	50
ZDEV100	5000	-	50

FUNZIONAMENTO

Elettrovalvola di sicurezza gas ad apertura rapida, normalmente chiusa.
In condizioni di riposo la molla agisce sull'otturatore mantenendo chiuso il passaggio gas.
Quando la bobina viene alimentata la valvola si apre.
Quando la corrente di alimentazione viene interrotta la valvola si chiude rapidamente.
Questo dispositivo è adatto per manovre di blocco e regolazione di gas o aria in bruciatori a pressione atmosferica o ad aria soffiata, in forni industriali e in tutte quelle applicazioni che prevedono l'utilizzo di elettrovalvole per gas (idoneo al servizio continuo - 100% ED).

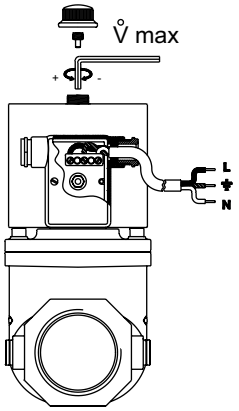

CARATTERISTICHE

Attacchi:
- filettati gas ISO 7/1 da RP 3/8 a RP 2
- flangiati ISO 7005-PN16 da DN65 a DN100

Tolleranza su tensione: -15% / +10%.
Temperatura ambiente: -15°C / +60°C.
Tempo di chiusura ‹ 1 secondo.
Grado di protezione IP54.
Pressacavo PG 9.
Prese di pressione G1/4" su due lati (esclusi modelli con corpo in ottone).
Tipo di gas aria e gas non aggressivi (EN 437).
Filtro 600 µm (esclusi modelli con corpo in ottone)