FantiniCosmi

VIA DELL'OSIO, 6 20090 CALEPPIO DI SETTALA MI
Tel. 02956821 fax 0295307006
E-mail: info@fantinicosmi.it http://www.fantinicosmi.it
Supporto tecnico: supportotecnico@fantinicosmi.it

TERMOSTATI A IMMERSIONE PER MONTAGGIO DIRETTO SERIE C03A3-C03B3
STEM THERMOSTATS TYPE C03A3-C03B3

CARATTERISTICHE COSTRUTTIVE
GENERAL FEATURES

- Termostato di regolazione adatto per caldaie , impianti di riscaldamento, pompe di circolazione, bruciatori, aerotermi.
- *Control thermostats for boilers and heating systems.*
- Funzionamento a dilatazione di liquido.
- *Liquid expansion operation.*
- Elemento sensibile con membrana in acciaio inossidabile.
- *Stainless steel membrane sensor.*
- Bulbo e capillare in rame.
- *Copper bulbe and capillary tube.*
- Guaina in rame con attacco Gc 1/2" - PN 10 bar.
- Immersion well with gas tapared 1/2" BSP connection. PN 10bar
- Basetta, coperchio e manopola in materiale termoplastico antiurto e autoestinguente V0 1.6mm.
- *Base, cover and knob made of shock-proof self-extinguishing thermoplastic V0.*
- Uscita dei collegamenti elettrici con passacavo in PVC.
- *PVC cable bushing entry*

A richiesta:
On request:

- Pressacavo Gc ½ per uscita collegamenti in termoplastico antiurto.
- *Anti-shock thermoplastic G 1/2 sealed gland for cable entry.*

QUOTE D'INGOMBRO
DIMENSIONS

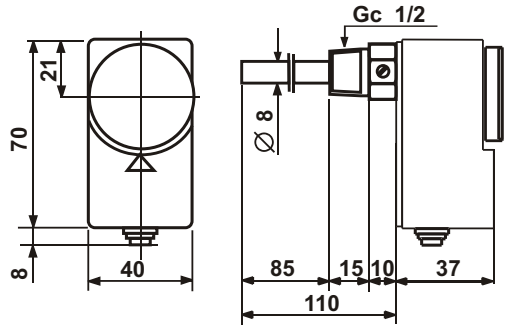

CARATTERISTICHE TECNICHE SECONDO EN/UL/CSA 60730-1, EN/UL/CSA 60730-2-9:
***TECHNICAL FEATURES ACCORDING TO* EN/UL/CSA 60730-1, EN/UL/CSA 60730-2-9:**

Portata contatti 15(6)A 250V~ 50Hz
Contact rating 15(6)A 250V~ 50Hz
15A carico resistivo, 6A FLA/36LRA 240Vac 50/60Hz
15A resistive load, 6A FLA/36LRA 240Vac 50/60Hz
Microinterruttore in commutazione a scatto rapido con contatti in AgCdO, dorati.
SPDT microswitch, with gold plated silver contacts
Grado di protezione IP40
Protection degree IP40
Mezzo di connessione (conduttori esterni), morsetti a vite
Wire connection (external wires), screw terminals
Conduttori speciali connessi ai terminali per conduttori interni: conduttori idoneii alle temperature resistenti al calore
Special wires (joint to screw terminals for internal wires): wires suitable to the temperature, heatproof wires
Temperatura massima dei morsetti per conduttori interni 130°C
Maximum temperature of the terminals for internal wires 130°C
Limiti di temperatura della testa T85°C
Maximum head temperature T85°C
Classe d'isolamento I
Insulation class I
Microdisconnessione tipo 1B
Micro/disconnection type 1B
PTI dei materiali usati per l'isolamento PTI 175V
Material PTI used for insulation PTI 175V
Metodo di montaggio, da incorporare
Mounting way, to be included (incorporated control)
Temperatura di trasporto e immagazzinaggio -35T120°C
Storage and transport temperature -35T120°C
Periodo di sollecitazione elettrica delle parti isolanti, periodo lungo
Period of electrical stress of the insulating parts, long period
Grado d'inquinamento 2
Pollution degree 2

Tensione impulsiva nominale 2.5kV
Nominal impulse voltage 2.5kV
Azione tipo 1
Type 1 action
Dispositivo di comando previsto per essere fornito esclusivamente ai costruttori dell'apparecchiatura
Control device to be supplied to the product manufacturers only
Categoria di resistenza al calore e al fuoco, categoria D
Heatproof and fireproof category, D category
All'aumento della temperatura:
apre 1-2 chiude 1-4
Rising temperature:
Opens1-2, closes 1-4

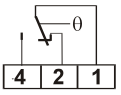

CARATTERISTICHE TECNICHE SECONDO EN 60947-5-1:
TECHNICAL FEATURES ACCORDING TO EN 60947-5-1:

Tensione nominale d'isolamento *Nominal insulation tension*				Ui 380~
Corrente nominale di impiego Ie: *Continuous duty normal current:*				Ith 15A
Corrente nominale di impiego Ie: *Operating nominal current Ie:*		220V-	250V~	380V~
Carico resistivo *Resistive load*	AC-12	-	15A	10A
Carico induttivo Inductive load	AC-15	-	2,5A	1,5A
Corrente continua *Direct current*	DC-13	0,2A	-	-

TIPO *TYPE*	Scala *Range*	Precisione di taratura *Calibation accuracy*	Differenziale *Differential*	Temp.Max Bulbo *Max bulb temp.*
	°C	°C	K	°C
C03A3	10÷90	±3	6±1	150
C03B3	40÷120	±3	6±1	150