FANTINI COSMI S.p.A.
Via dell'Osio, 6 20090 Caleppio di Settala, Milano
Tel. +39 02 956821 - Fax +39 02 95307006
info@fantinicosmi.it

SUPPORTO TECNICO: Tel. +39 02 95682225
supportotecnico@fantinicosmi.it

CONTRÔLEURS DE DÉBIT POUR LIQUIDES, AVEC COFFRET ET PALETTE EN PLASTIQUE

FF81P-FF91P

CARACTÉRISTIQUES

FF81P
Boîtier en matériau thermoplastique antichoc, avec vis imperdables.
Avec palettes pour tubes de G 1"
Presse-câble en nylon G 3/8".
Palette en résine thermoplastique non toxique G4 avec repère pour la coupe à G 1", G 2", G 3"
Classe de protection 2.
Raccords électriques sur Faston 6,3 (en dotation).
Régulation du point d'intervention avec vis de calibrage.

FF91P
Boîtier en matériau thermoplastique antichoc, avec vis imperdables.
Avec palettes pour tubes de G 1/2".
Presse-câble en nylon G 3/8".
Classe de protection 2.
Palette en résine thermoplastique non toxique G2 avec repère pour la coupe à G 1/2", G 1", G1 1/2".
Raccords électriques sur Faston 6,3 (en dotation).
Régulation du point d'intervention avec vis de calibrage.

Répondant aux normes CEI EN 60947-5-1

Dimensions (mm)

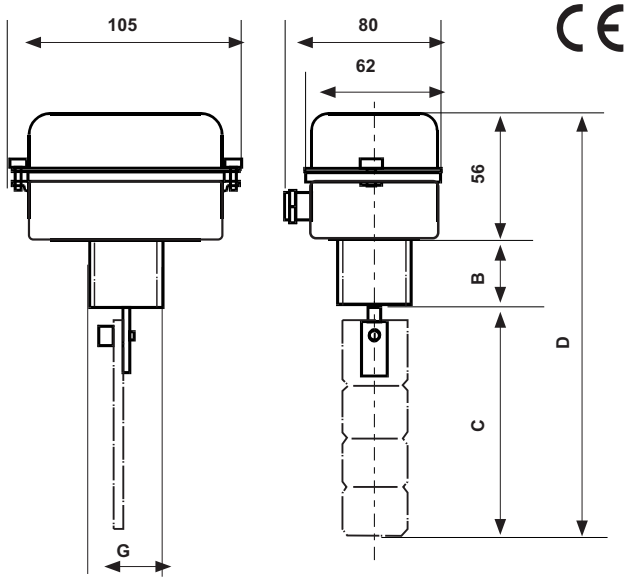

	FF81P	FF91P
B	38	27
C	110	60
D	204	143
G	G1	G1/2

CARACTÉRISTIQUES ELECTRIQUES
Microinterrupteur unipolaire en commutation SPDT

FLUX EN AUGMENTATION ouvre le contact C-NC en ferme le contact C-NO
FLUX EN DIMINUTION ouvre le contact C-NO, en ferme le contact C -NC

Tension nominal d'isolation		Ui 380V~	
Courant nominal de service en continu		Ith 10A	
Courant nominal d'utilisation le:		220V-	250V~
Charge résistive	AC-12	-	10A
Charge inductive	AC-15	-	3A
Charge continue	DC-13	0,2A	-

Dimension des palettes (mm)

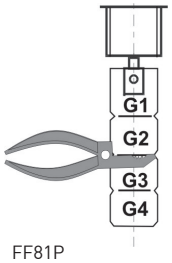

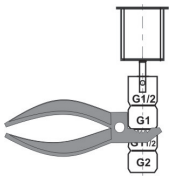

FF81P	
G 1"	35
G 2"	60
G 3"	90
G 4"	110

FF91P	
G 1/2"	17
G 1"	35
G 1 1/2"	52
G 2"	60

	Diamètre tube	Valeur min. calibrage (dm³/sec) avec flux en: augmentation	dimin.	Valeur max. calibrage (dm³/sec) avec flux en: augmentation	dimin.	Raccord mâle	Pression maximale fonctionne-ment	Température d'utilisation	Degre de protection	Poids unitaire
FF81P	G 1"	0,26	0,16	0,58	0,53	G 1"	10 bar	0 ÷ 100* °C	IP54	0,36 Kg
	G 2"	0,87	0,65	1,65	1,74					
	G 3"	1,85	1,3	3,49	3,27					
	G 4"	2,39	1,85	5,56	5,23					
FF91P	G 1/2"	0,13	0,08	0,29	0,26	G 1/2"	10 bar	0 ÷ 100* °C	IP54	0,25 Kg
	G 1"	0,26	0,16	0,58	0,53					
	G 1 1/2"	0,39	0,24	0,87	0,79					
	G 2"	0,8	0,6	1,7	1,6					

* Pour le contrôl d'eau potable: 85°C max. conseillé

Ci riserviamo la facolta' di introdurre tutte le modifiche tecniche e costruttive che riterremo necessarie, senza obbligo di preavviso